Konektor D-subminiaturní 8,08 mm zásuvka / vidlice

obj. č.	typ	popis	množství min. obj.	Kč/1 ks s DPH	Kč/1 ks bez DPH	bal. B	cena B bez DPH
1509520-14	CAN09Z-PS90UMHMOT	D-Sub zásuvka 9pol let.90G	10	16,00	13,11	10	11,80
1509521-14	CAN15Z-PS90UMHMOT	D-Sub zásuvka 15pol let 90G	10	19,90	16,31	10	14,68
1509522-14	CAN25Z-PS90UMHMOT	D-Sub zásuvka 25pol let.90G	10	21,50	17,62	10	15,86
1509523-14	CAN37Z-PS90UMHMOT	D-Sub zásuvka 37pol let.90G	10	38,70	31,72	10	28,55
1509524-14	CAN09V-PS90UMHMOT	D-Sub vidlice 9pol let.90G	10	16,40	13,44	10	12,10
1509525-14	CAN15V-PS90UMHMOT	D-Sub vidlice 15pol let.90G	10	20,30	16,64	10	14,98
1509526-14	CAN25V-PS90UMHMOT	D-Sub vidlice 25pol let.90G	10	21,90	17,95	10	16,16
1509527-14	CAN37V-PS90UMHMOT	D-Sub vidlice 37pol let.90G	10	39,40	32,30	10	29,07

TECHNICKÁ DATA

Izolace	PTB + 30 % skel. vlákna, UL94V-0
Kontakty	fosforbronz nebo mosaz
Povrch kontaktů	zlato na niklu - spoj. část cín na niklu - pájecí část
Těleso konektoru	ocel, pocínovaná
Provozní proud	5 A
Izolační pevnost (1 min)	1 000 V
Izolační odpor	1 000 MΩ při 500 V DC
Teplotní rozsah	-55...+105 °C

typ	pólů	D [mm]	B [mm]	C [mm]
CAN09Z_	9	16,33	24,99	30,81
CAN15Z_	15	24,66	33,32	39,14
CAN25Z_	25	38,38	47,04	53,04
CAN37Z_	37	54,84	63,50	9,32
CAN09V_	9	16,92	24,99	30,81
CAN15V_	15	25,25	33,32	39,14
CAN25V_	25	38,96	47,04	53,04
CAN37V_	37	55,42	63,50	69,32

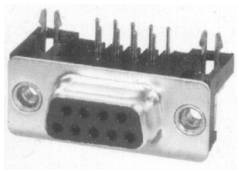

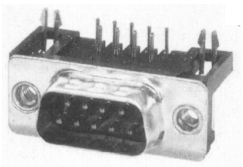

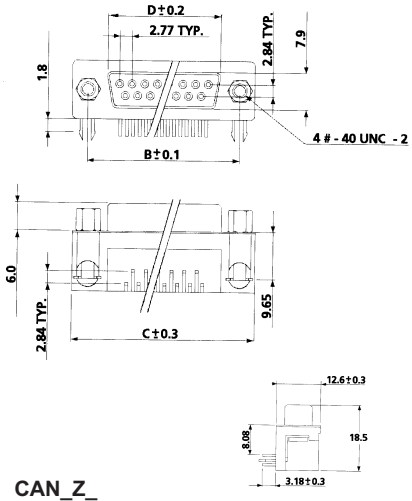

CAN_Z_

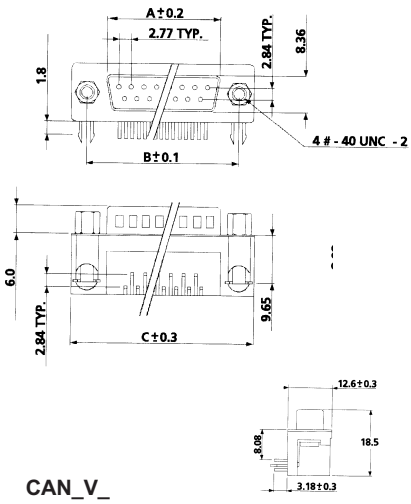

CAN_V_

Konektor D-subminiaturní zásuvka / vidlice precizní zinkové

obj. č.	typ	popis	množství min. obj.	Kč/1 ks s DPH	Kč/1 ks bez DPH	bal. B	cena B bez DPH
1511201-14	CAN09Z-PREC/ZINK	D-Sub zásuvka 9pol let.	5	39,00	31,97	5	28,77
1511202-14	CAN15Z-PREC/ZINK	D-Sub zásuvka 15pol let.	5	59,00	48,36	5	43,52
1511203-14	CAN25Z-PREC/ZINK	D-Sub zásuvka 25pol let.	5	81,20	66,56	5	59,90
1504903-14	CAN09V-PREC/ZINK	Vidlice D-Sub 9pol let.	5	30,10	24,67	5	22,20
1504904-14	CAN15V-PREC/ZINK	Vidlice D-Sub 15pol let.	5	41,80	34,26	5	30,83
1504905-14	CAN25V-PREC/ZINK	Vidlice D-Sub 25pol let.	5	56,60	46,39	5	41,75
1504906-14	CAN37V-PREC/ZINK	Vidlice D-Sub 37pol let.	5	79,60	65,25	5	58,73
1504907-14	CAN50V-PREC/ZINK	Vidlice D-Sub 50pol let.	5	111,00	90,98	5	81,88

TECHNICKÁ DATA

Konektor D subminiaturní, lišta se zdířkami, kontakty rýhované, v pouzdře z pocínovaného ocel. plechu. Připojení - pájecí kalíšky.

typ	pólů	C [mm]	A [mm]	B [mm]
CAN09Z_	9	25,00	30,80	16,41
CAN15Z_	15	33,30	39,20	24,74
CAN25Z_	25	47,00	53,00	38,51
CAN37Z_	37	63,50	69,40	54,94
CAN80Z_	50	61,10	67,00	52,50
CAN09V_	9	25,00	17,84	30,80
CAN15V_	15	33,30	26,17	39,20
CAN25V_	25	47,00	39,89	53,00
CAN37V_	37	63,50	56,30	69,40
CAN50V_	50	61,10	53,81	67,00

Konektor D-subminiaturní zásuvka / vidlice precizní

obj. č.	typ	popis	množství min. obj.	Kč/1 ks s DPH	Kč/1 ks bez DPH	bal. B	cena B bez DPH
1504908-14	CAN09Z-PREC	Zásuvka D-Sub 9pol let.	5	37,50	30,74	5	27,67
1504909-14	CAN15Z-PREC	Zásuvka D-Sub 15pol let.	5	57,00	46,72	5	42,05
1504910-14	CAN25Z-PREC	Zásuvka D-Sub 25pol let.	5	77,30	63,36	5	57,02
1504911-14	CAN37Z-PREC	Zásuvka D-Sub 37pol let.	5	123,00	100,82	5	90,74
1504912-14	CAN50Z-PREC	Zásuvka D-Sub 50pol let.	5	158,00	129,51	5	116,56
1504913-14	CAN09V-PREC	Vidlice D-Sub 9pol let.	5	28,10	23,03	5	20,73
1504914-14	CAN15V-PREC	Vidlice D-Sub 15pol let.	5	39,00	31,97	5	28,77
1504915-14	CAN25V-PREC	Vidlice D-Sub 25pol let.	5	51,90	42,54	5	38,29
1504916-14	CAN37V-PREC	Vidlice D-Sub 37pol let.	5	81,20	66,56	5	59,90
1504917-14	CAN50V-PREC	Vidlice D-Sub 50pol let.	5	106,00	86,89	5	78,20

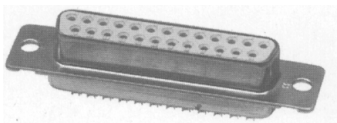

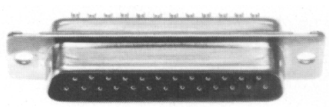

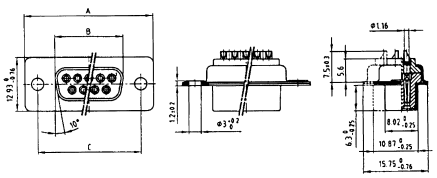

CAN_Z_

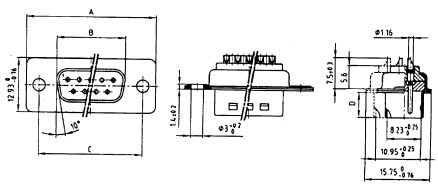

CAN_V_

FK technics®
FK technics, spol. s r.o.
Koněvova 62
130 00 Praha 3 - Žižkov
tel.: 02/ 2271 2421
fax: 02/ 644 15 93
fktechnics@fktechnics.cz